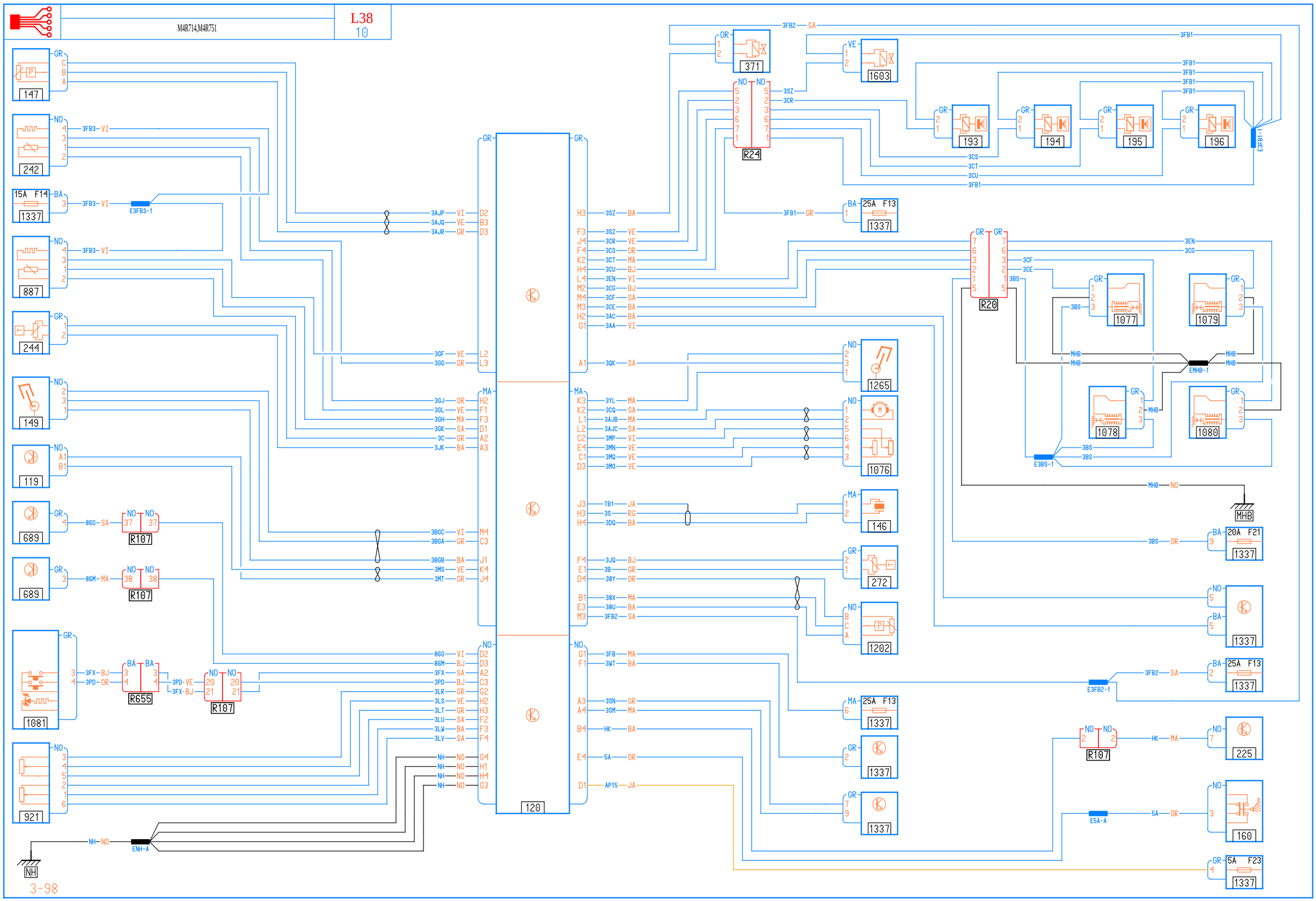
147
242
1337
887
244
149
119
689
689
1081
921
371
1603
R24
193
194
195
196
E3FB1-1
1265
1076
146
272
1202
1337
R20
1077
1079
1078
1080
EMHB-1
E3BS-1
MHB
1337
225
160
1337
R107
R655
R107
ENH-A
NH
120
E3FB3-1
E3FB2-1
E5A-A
3FB2 SA
3FB1
3FB3 VI
15A F14
3AJP VI D2
3AJQ VE B3
3AJR GR D3
3GF VE L2
3GG GR L3
3GJ OR H2
3GL VE F1
3GH MA F3
3GK SA D1
3C GR A2
3JK BA A3
3BGC VI M4
3BGA GR C3
3BGB BA J1
3MS VE K4
3MT GR J4
8GG VI D2
8GM BJ D3
3FX SA A2
3PD BJ C3
3LR GR G2
3LS VE H2
3LT GR H3
3LU SA F2
3LW BA F3
3LV SA F4
NH NO G4
NH NO H1
NH NO H4
NH NO G3
3SZ BA H3
3SZ VE F3
3CR VE J4
3CS OR F4
3CT MA K2
3CU BJ H4
3EN VI L4
3CG BJ M2
3CF SA M4
3CE BA M3
3AC BA H2
3AA VI G1
3QK SA A1
3YL MA K3
3CQ SA K2
3AJB MA L1
3AJC SA L2
3MP VI C2
3MN VE E4
3MQ VE C1
3MO VE D3
TB1 JA J3
3S RG H3
3DQ BA H4
3JQ BJ F4
3B GR E1
38Y OR D4
38X MA B1
38U BA E3
3FB2 SA M3
3FB GR
3FB1 GR
3FB MA G1
3WT BA F1
3SN GR A3
3SM MA A4
HK BA B4
5A OR E4
AP15 JA D1
3EN
3CG
3CF
3CE
3BS
MHB NO
3BS OR
20A F21
25A F13
HK MA
5A F23
8GG SA
8GM MA
3PD VE
3FX BJ
3FX BJ
3PD OR